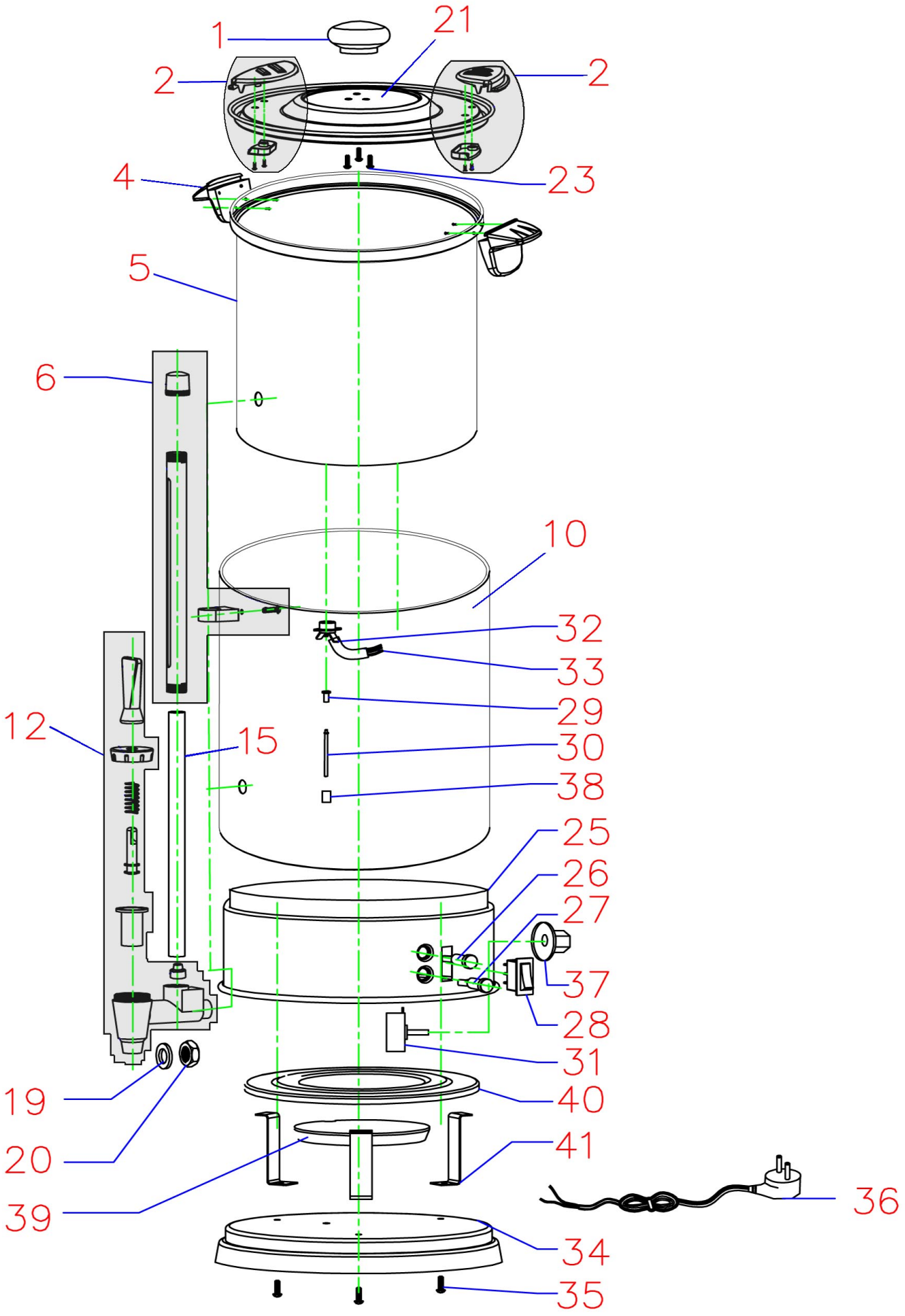

Bartscher	Heißwasser-Spender Artikel-Nr.: 200069	Explosionszeichnung 23.03.2015	Seite 1/2

Pos.	Artikelbeschreibung	Description of item	Artikel Nr./Item No.
1 + 23	Griff z. Deckel	Handle f. lid	E0A19014832
2	Deckelverriegelung	Lid locking device	E02000692
4	Griff z. Behälter	Handle f. container	E02000694
5	Behälter innen mit Bodenplatte u. Heizung	Inner container with bottom plate + heating el.	=> Pos. 40/41
6	Schutzrohr komplett	Protective tube complete	Auf Anfr./On req.
10	Gehäuse, außen	Outer housing	Auf Anfr./On req.
12	Ablasshahn, komplett	Drain cock, complete	0200063112
15	Glasrohr, innen	Internal glass pipe	E020006915
19	Dichtung m. Mutter	Sealing w. nut	020006319
20			
21	Deckel	Lid	E020006921
23	Griff komplett	Complete handle	=> Pos.1
25	Sockel	Base	Auf Anfr./On req.
26	Kontrolllampe grün	Green indicator light	020006326
27	Kontrolllampe gelb	Yellow indicator light	020006327
28	Schalter, Ein - Aus	Switch, on-off	A040588
29	Schutzhülle	Protective cover	020006329
30	Resetstift	Reset pin	020006330
31	Thermostat	Thermostat	020006332
32	Resetschalter	Reset switch	E020006932
33	Kabel, innen mit Sicherung	Internal wire w. fuse	E020006933
34	Boden	Bottom	Auf Anfr./On req.
35			
36	Anschlusskabel	Power cord	E020006936
37	Temperaturregler	Temperature regulator	020006338
38	Verschluss	Lock	020006339
39	Behälter innen mit Bodenplatte u. Heizung	Inner container with bottom plate + heating el.	=> Pos. 40/41
40	Behälter innen mit Bodenplatte u. Heizung	Inner container with bottom plate + heating el.	E020006940
41			
o.Abb/n.pic	Temperatursicherung 216°C, 16A, 230V	Temperature fuse 216°C, 16A, 230V	E000216C